Beeldverslag

van een industriële één-hands afstandsbediening

W.M. Breedveld
s0148830

1. Inhoud

1. Inhoud 2
2. Accu testresultaat 3
3. Sfeercollage 4
4. Ideeschetsen. 5
5. Tussen Concepten. 6
6. Schuimmodellen 7
7. “Handbeschermer” Concept 8
8. “Hak” Concept 9
9. Kleimodellen 10
10. Stijlelementen collage 11
11. “Boog” Concept 12
12. Gekozen Concept 14
13. Eindresultaat. 16
14. Minimale Formaat 18
15. Nieuwe product lijn 19

2. Accu testresultaat

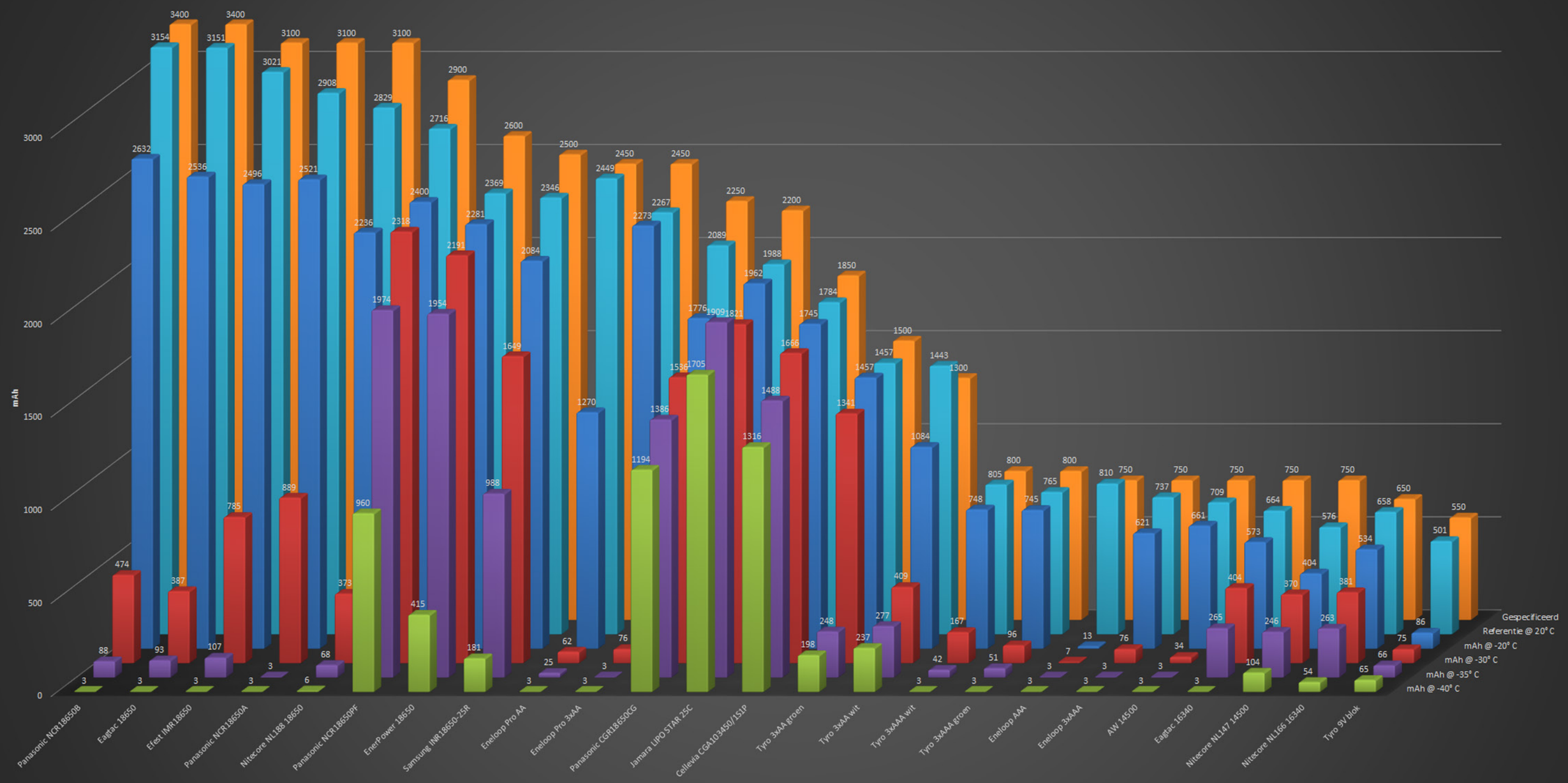

3. Sfeercollage

4. Ideeschetsen

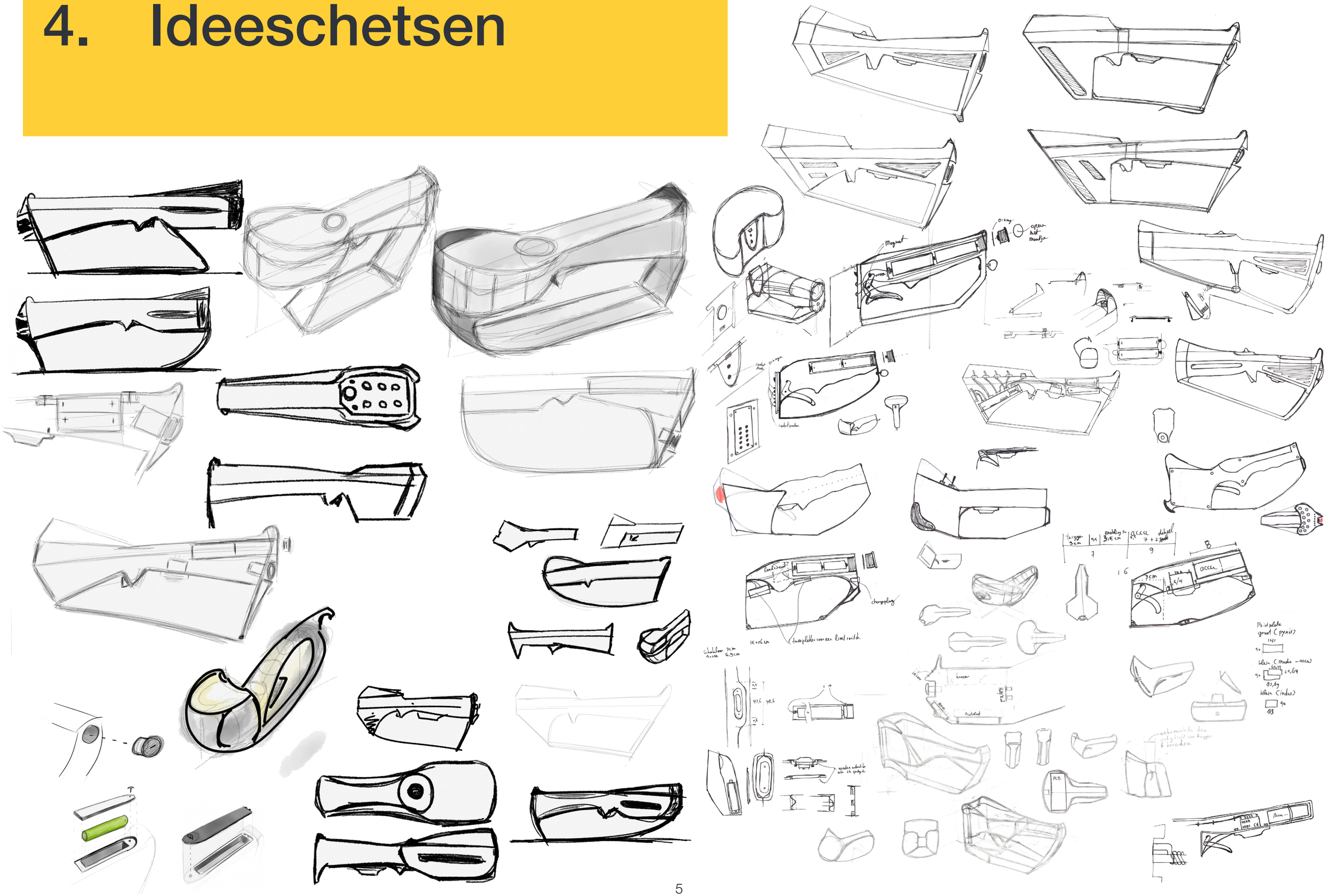

5. Tussen Concepten

de basis voor de gemaakte schuimmodellen

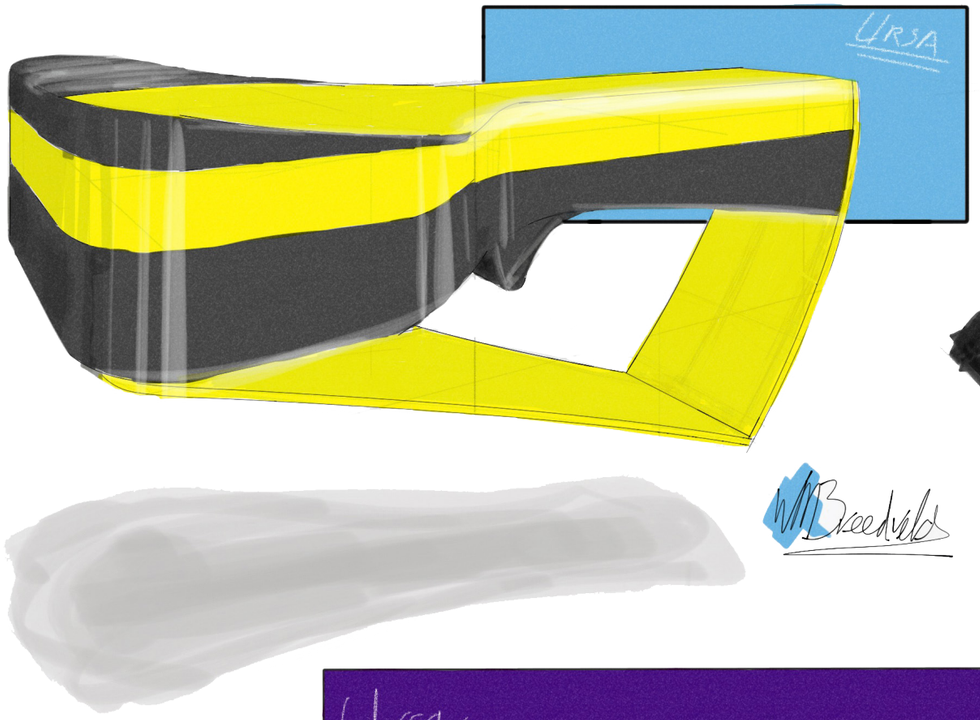

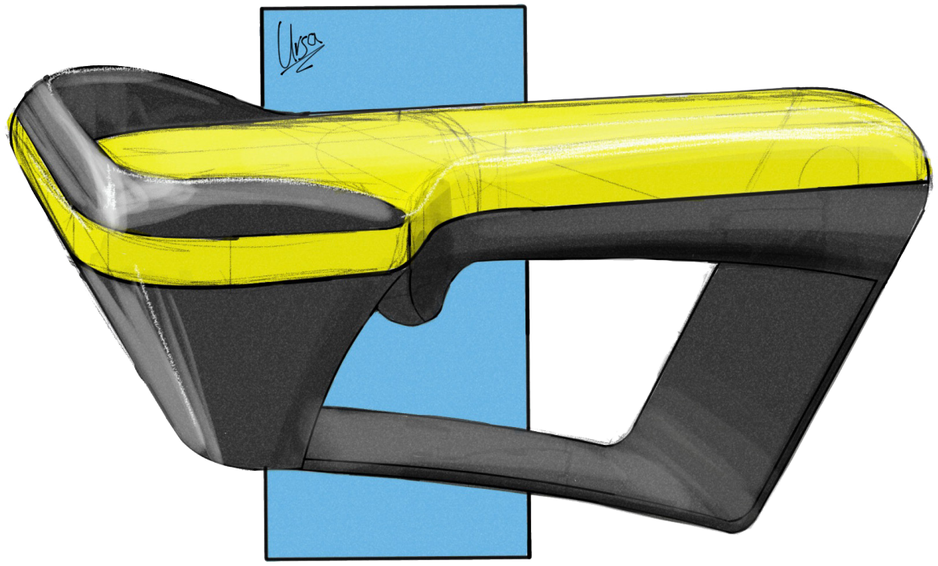

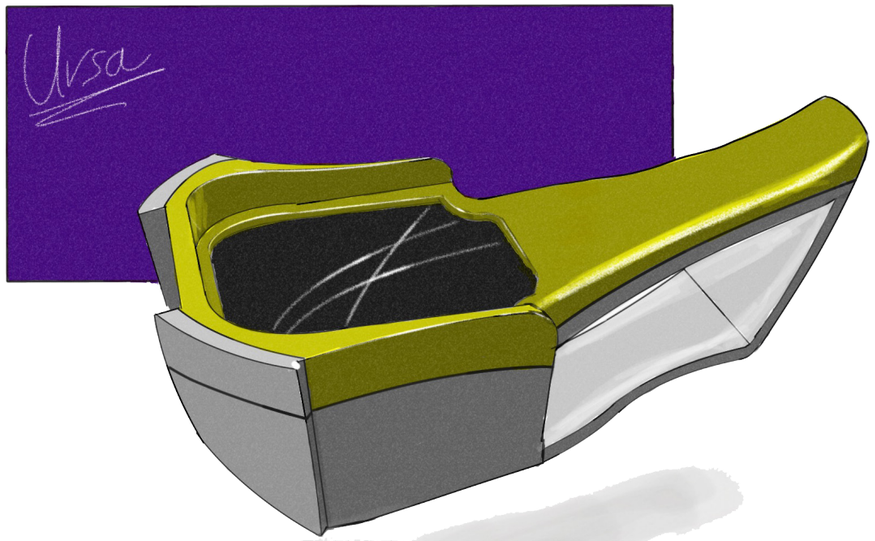

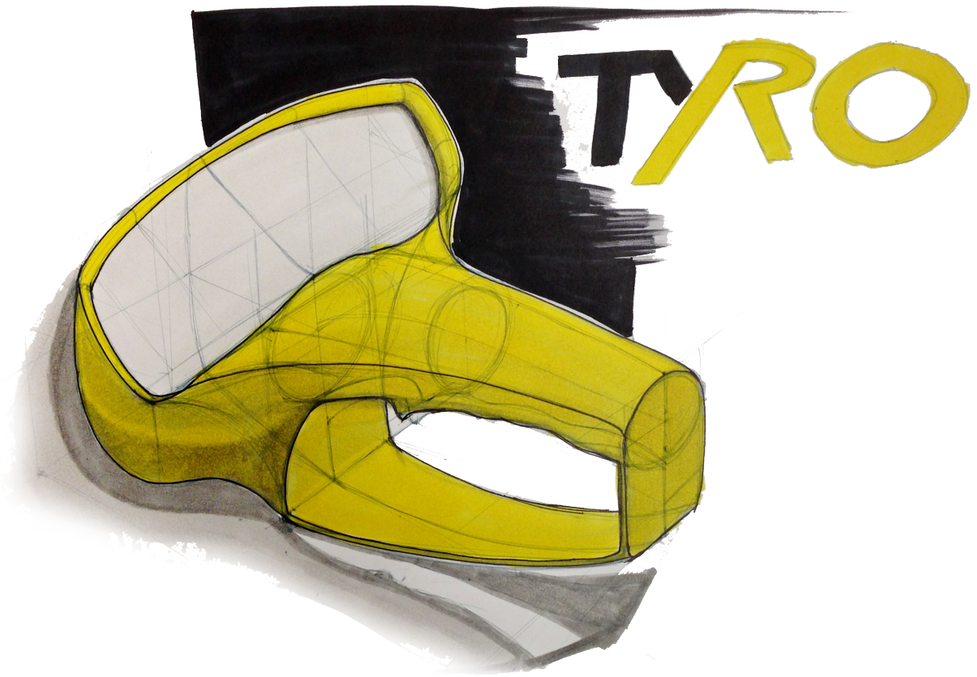

6. Schuimmodellen

die resulteerde in het “Handbeschermer” en “Hak” concept

7. “Handbeschermer” Concept

gebaseerd op de Musca print

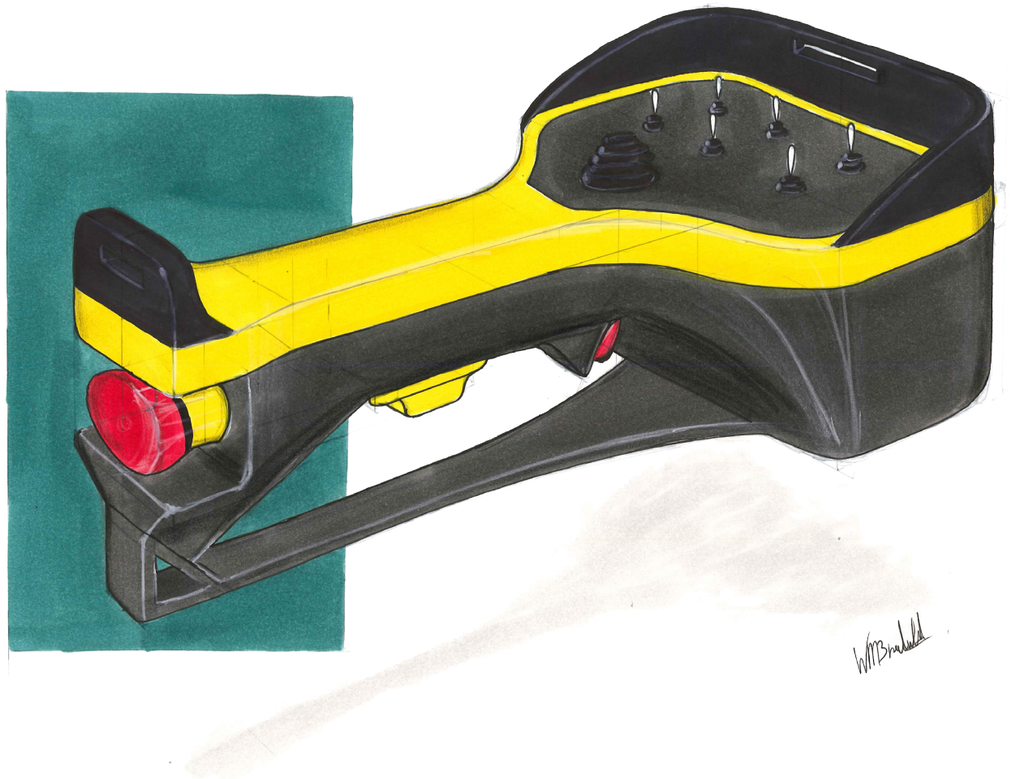

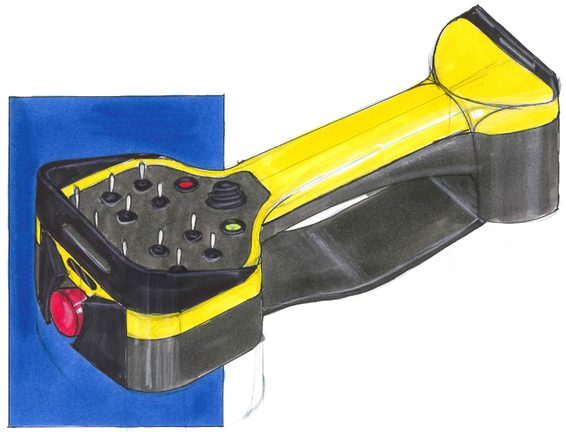

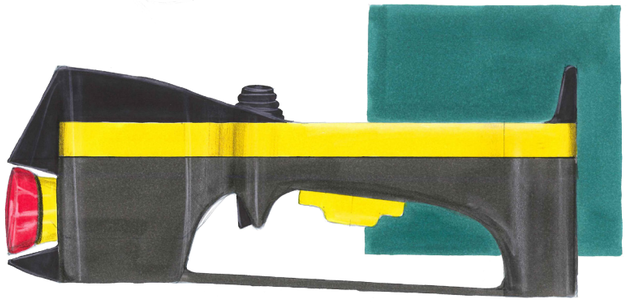

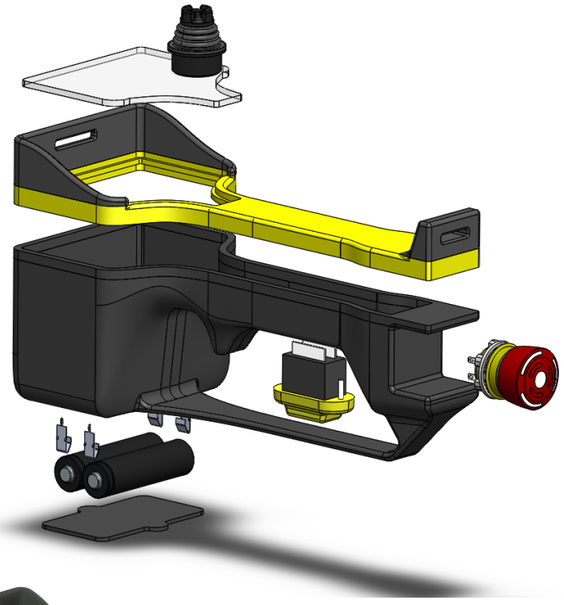

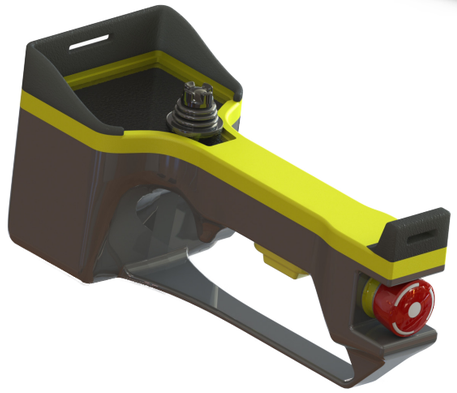

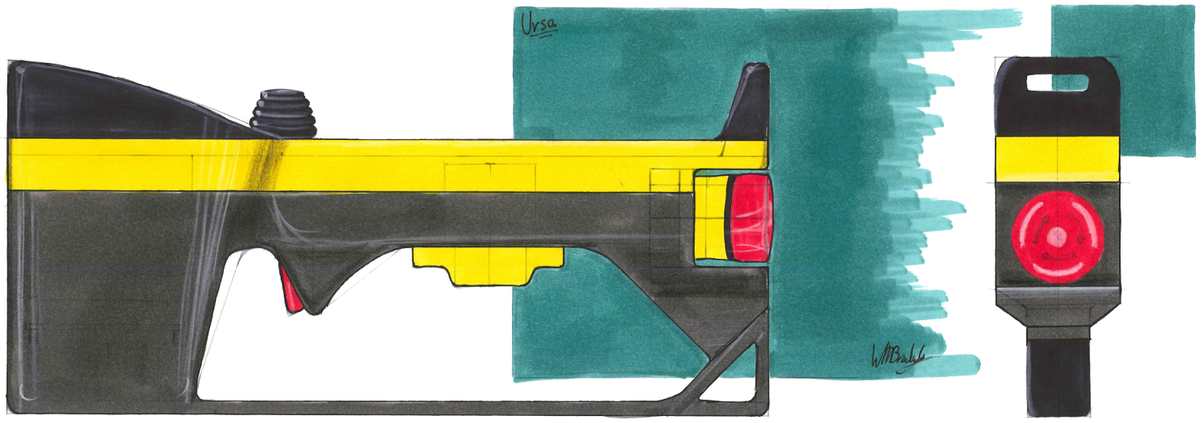

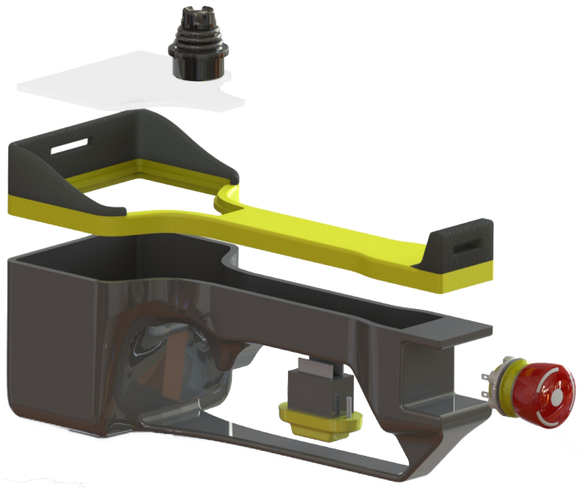

8. “Hak” Concept

gebaseerd op de Musca print

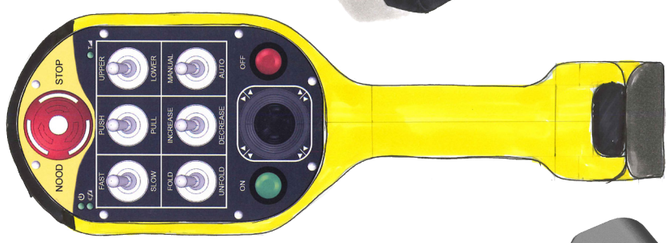

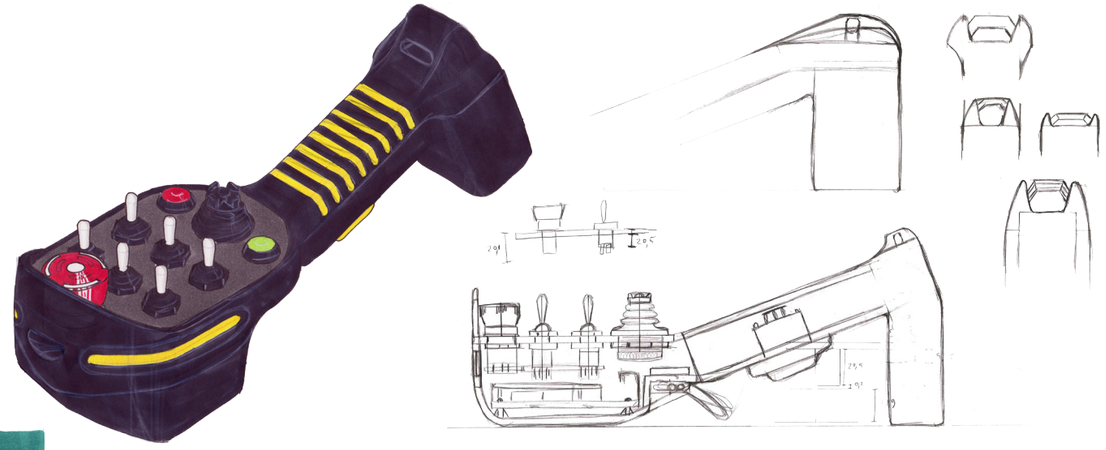

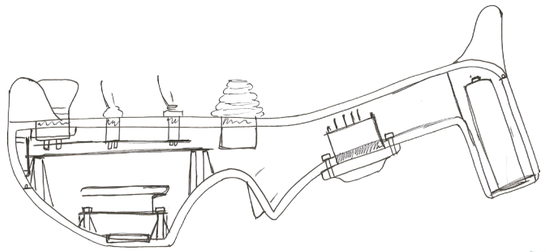

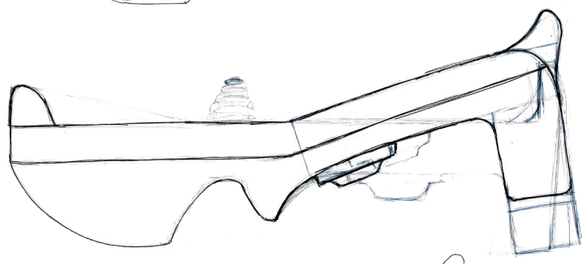

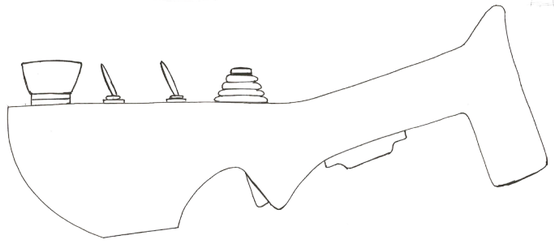

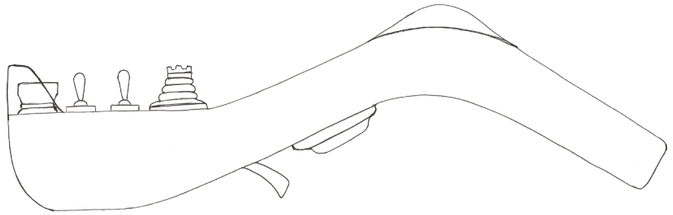

9. Kleimodellen

van het “Hak” concept

10. Stijlelementencollage

11. “Boog” Concept

gebaseerd op de Pyxis print

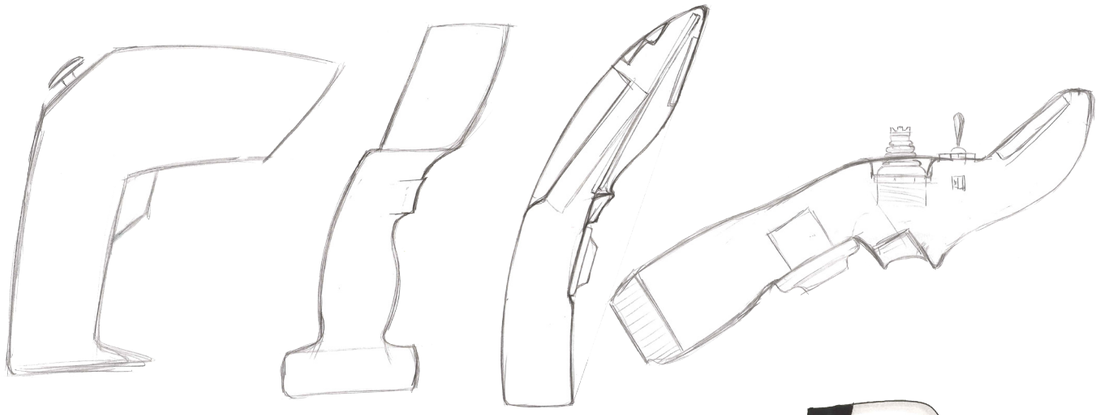

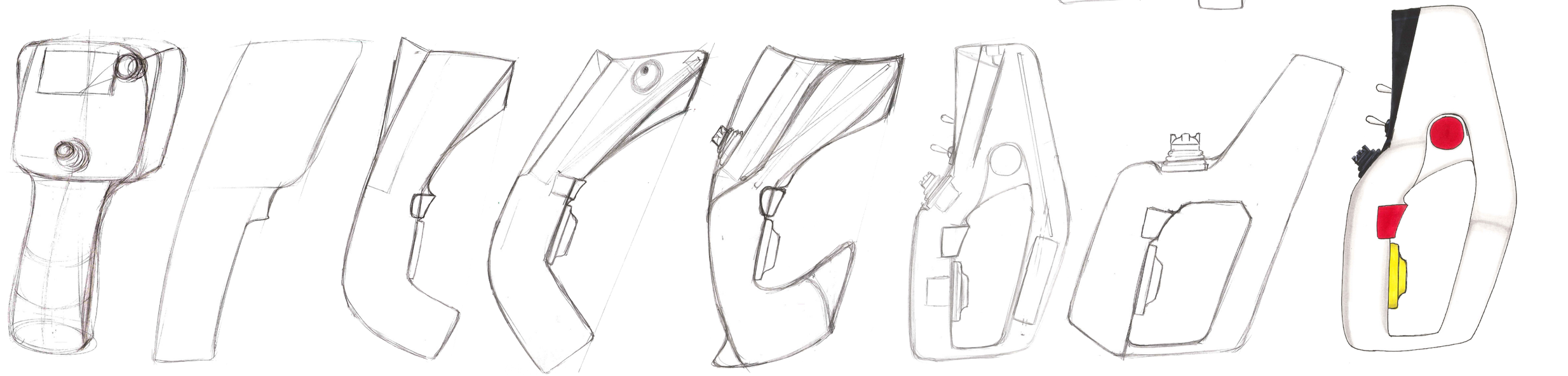

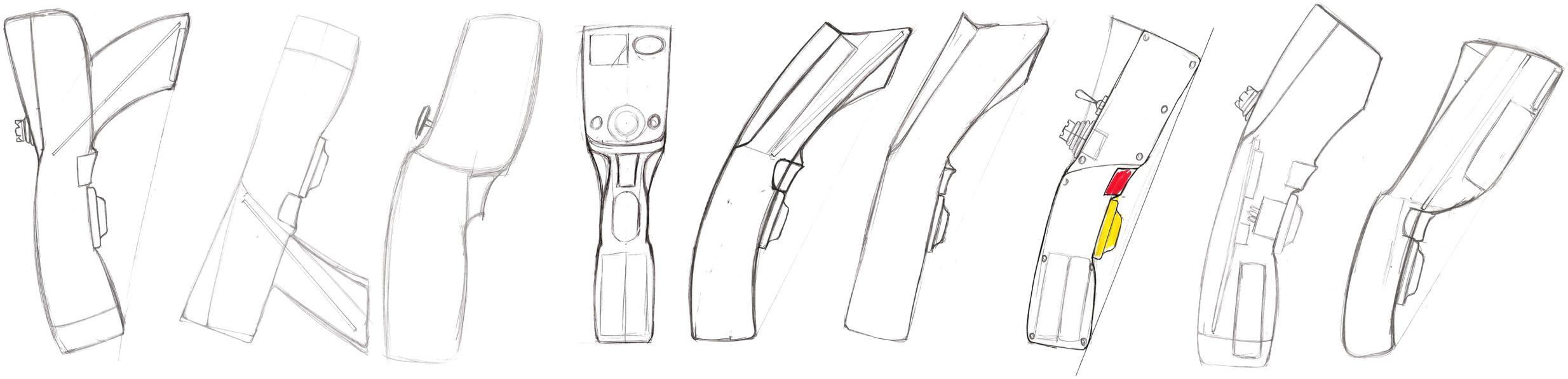

TYRO
remotes

12. Gekozen Concept

verdere uitwerking van het “Boog” concept

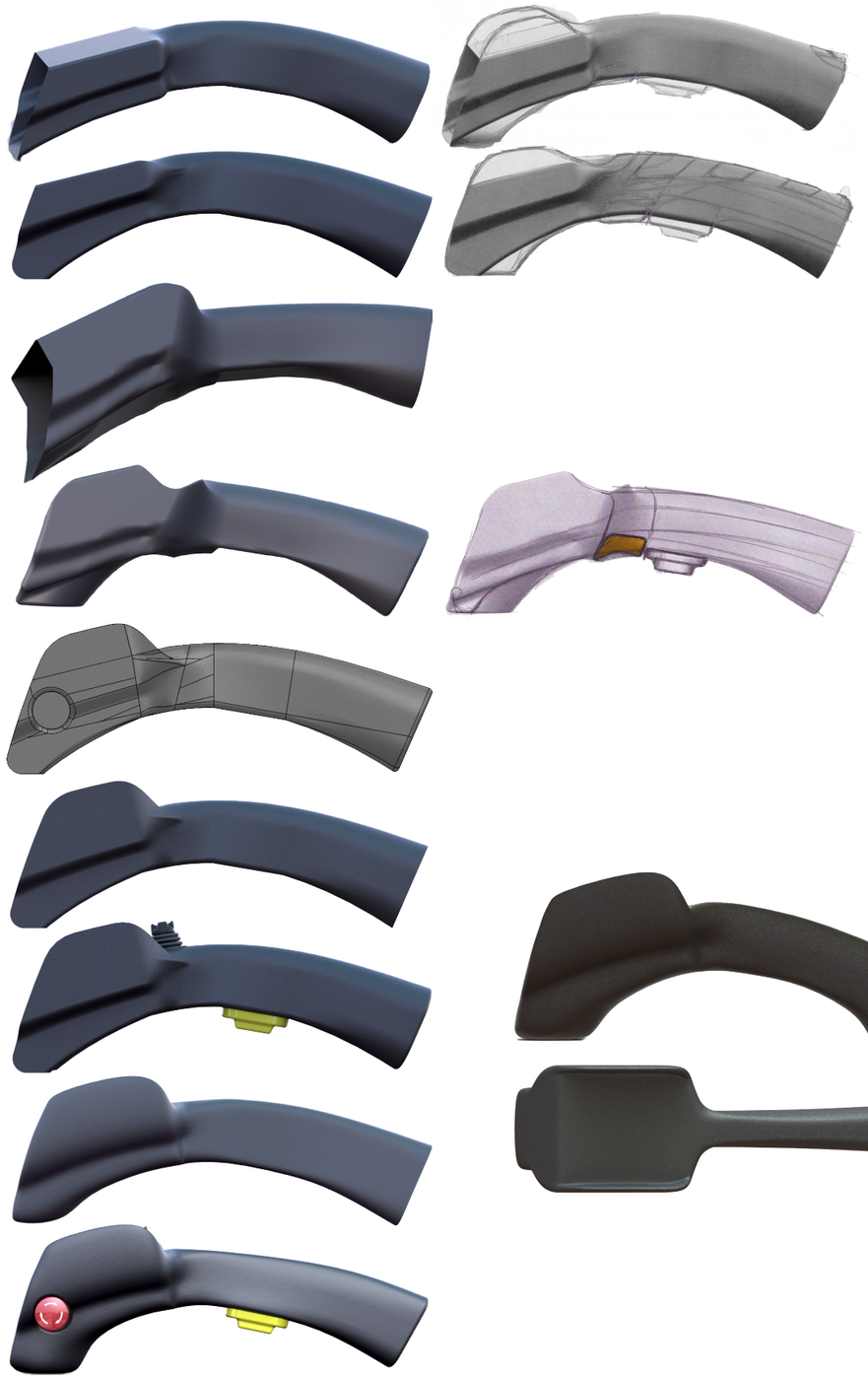

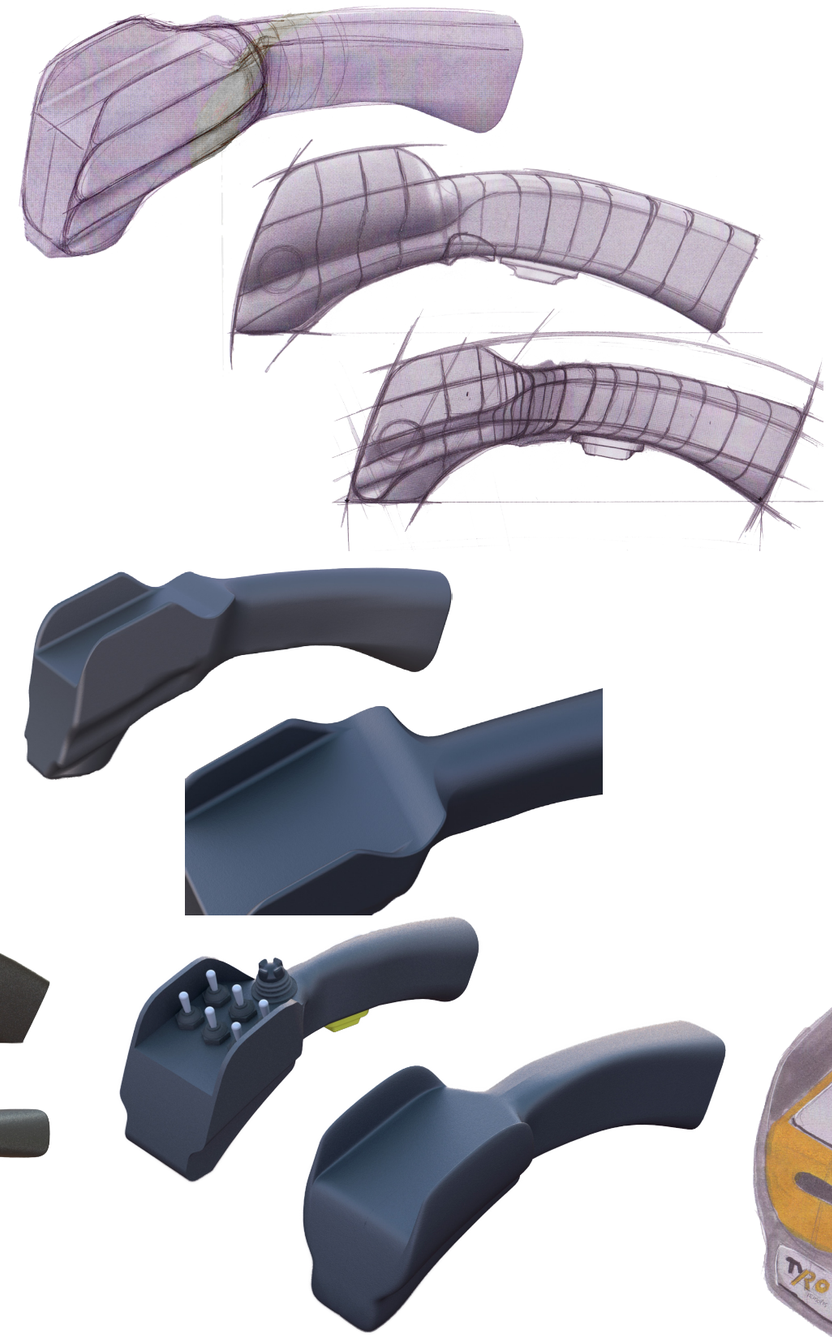

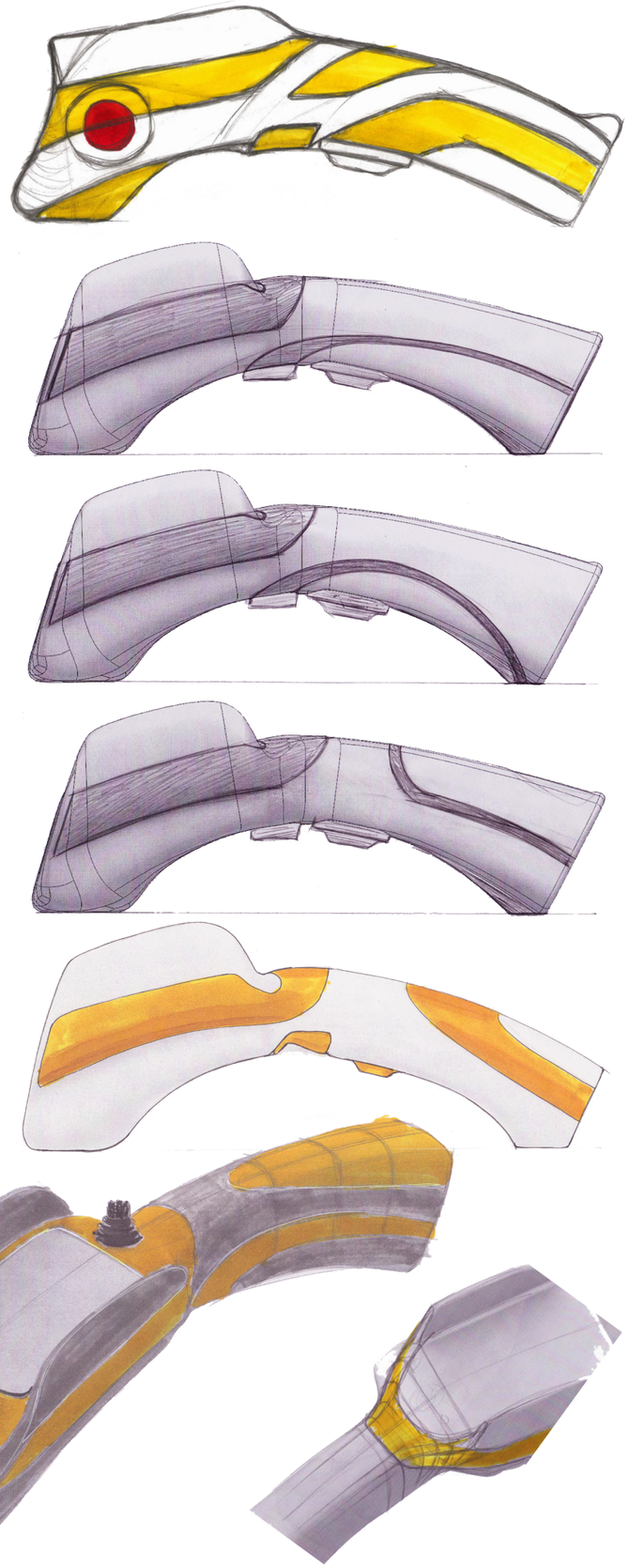

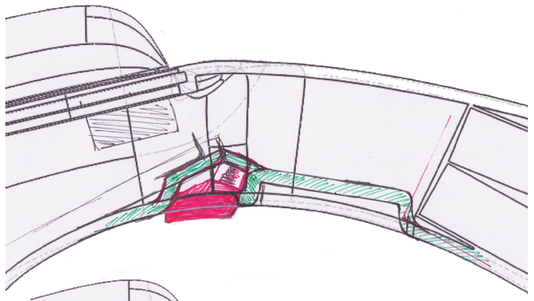

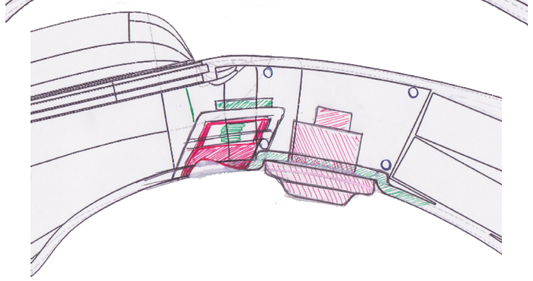

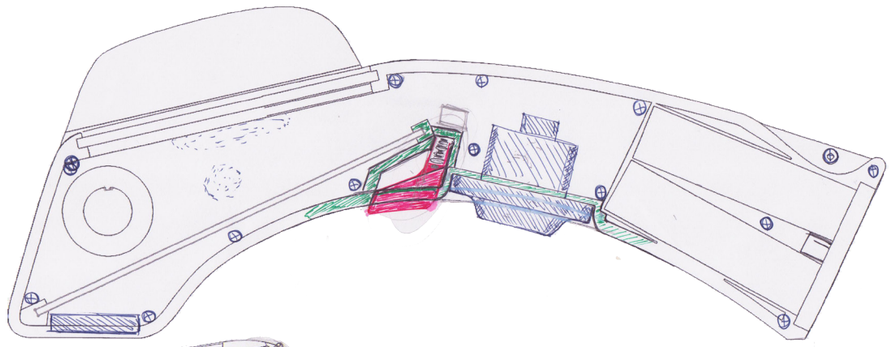

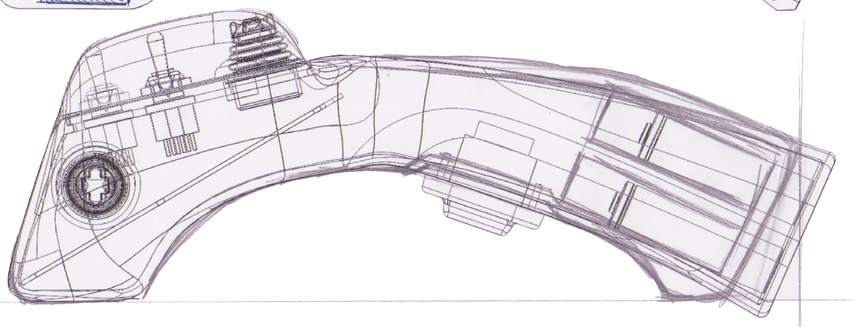

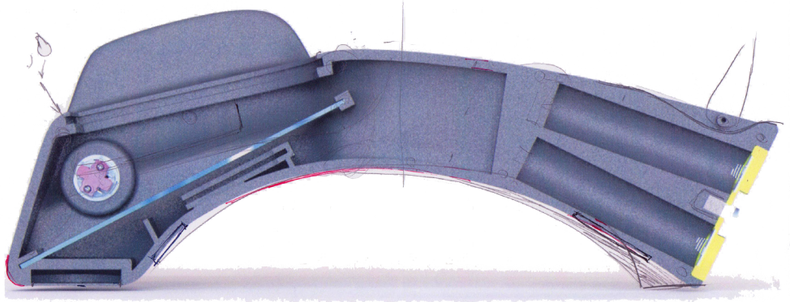

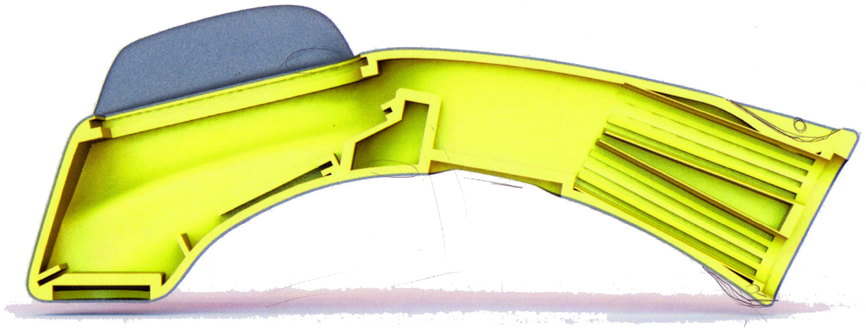

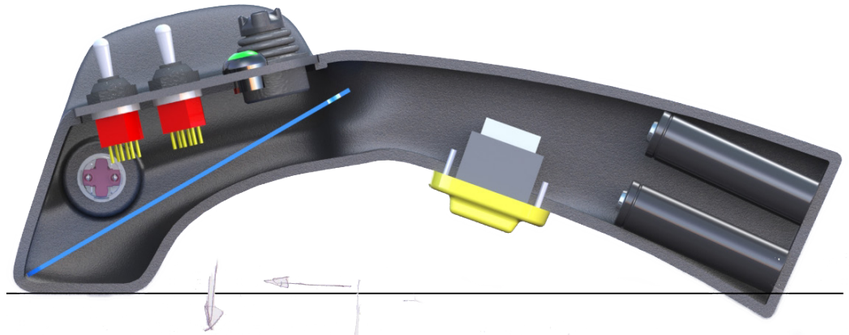

13. Eindresultaat

de Ursa één-handsbediening

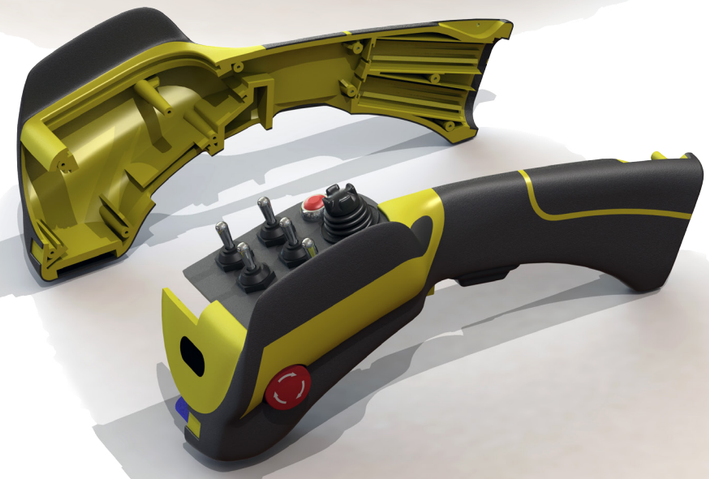

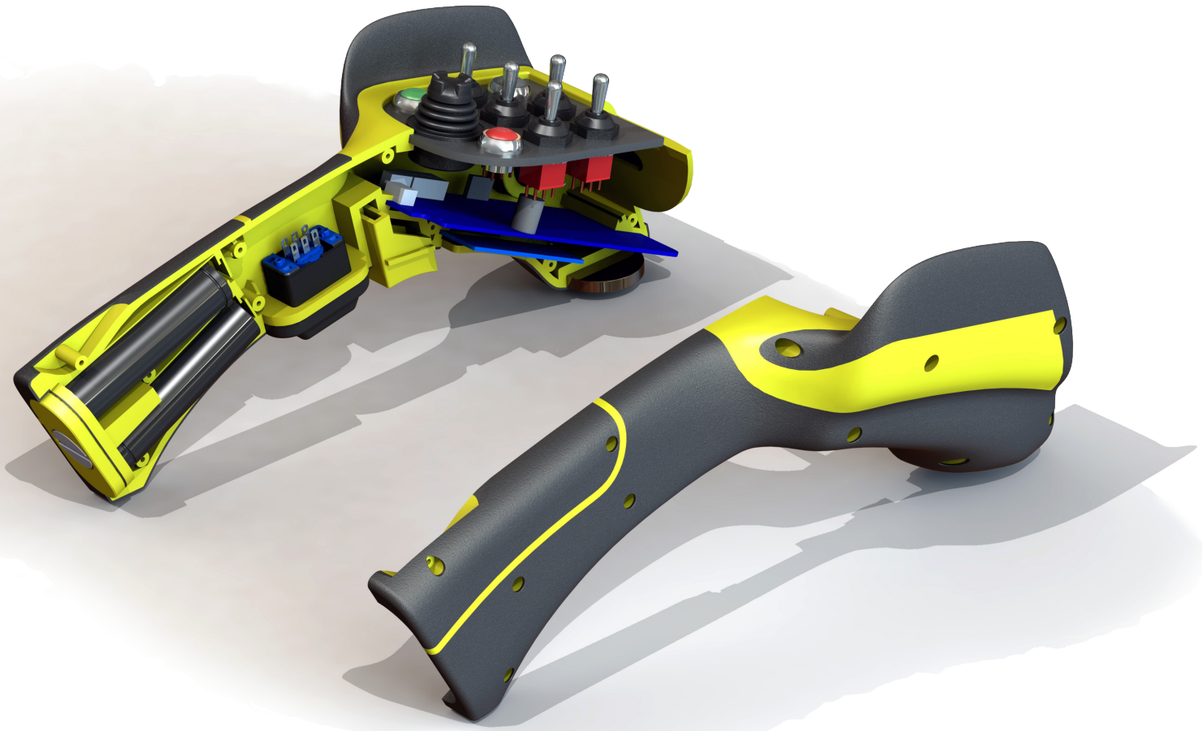

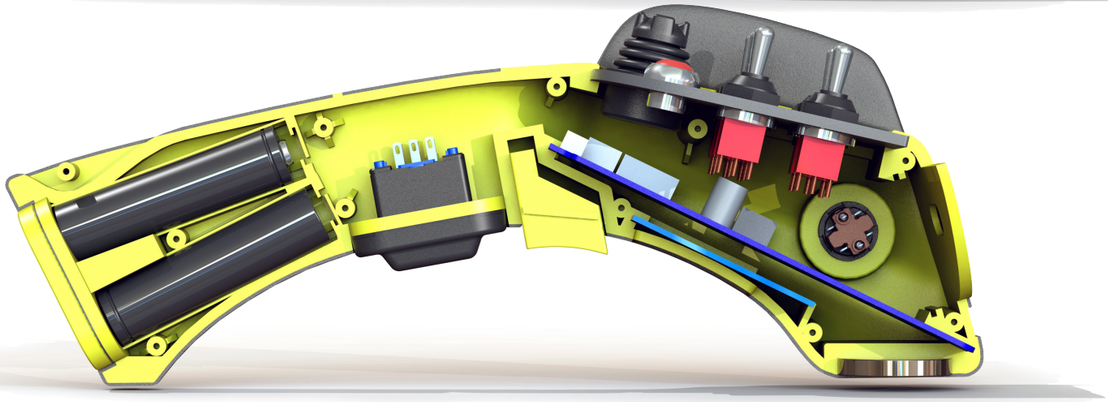

14. Minimale Formaat

een studie naar de minimale ruimte benodigd voor alle componenten

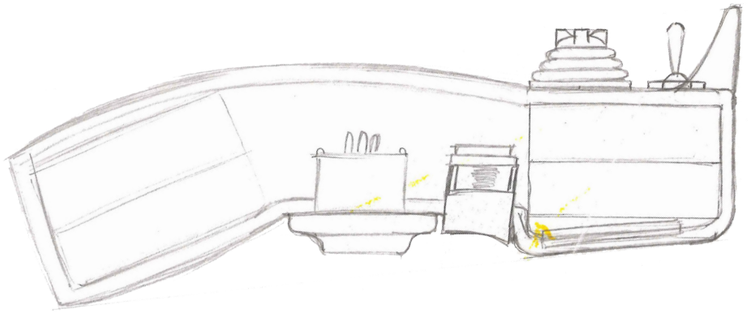

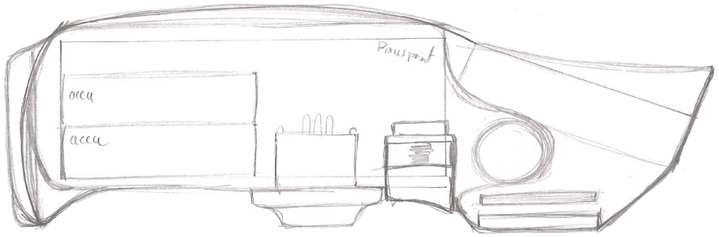

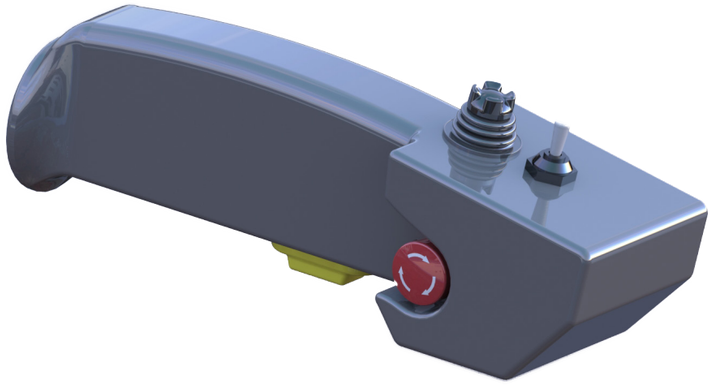

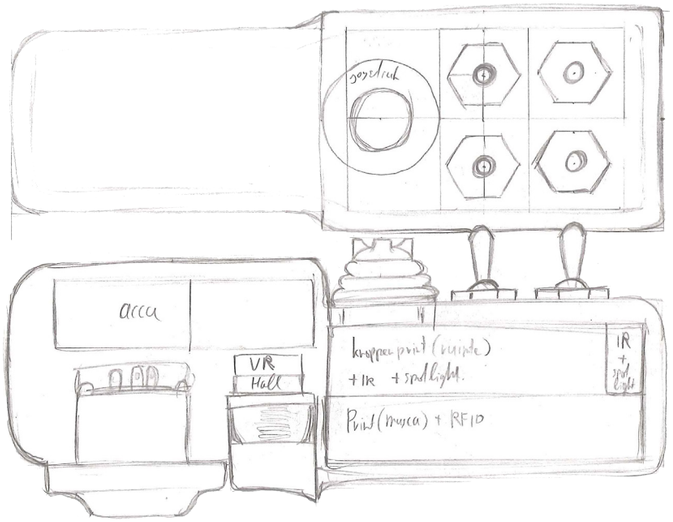

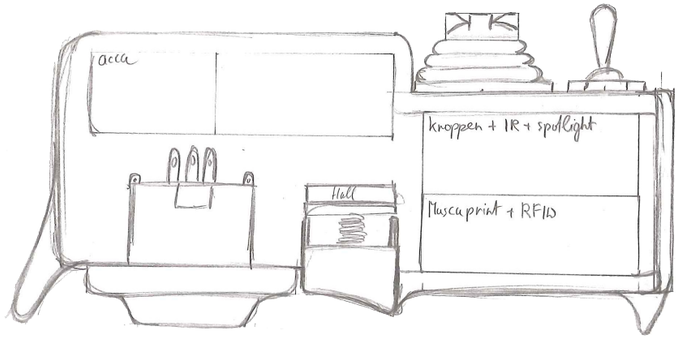

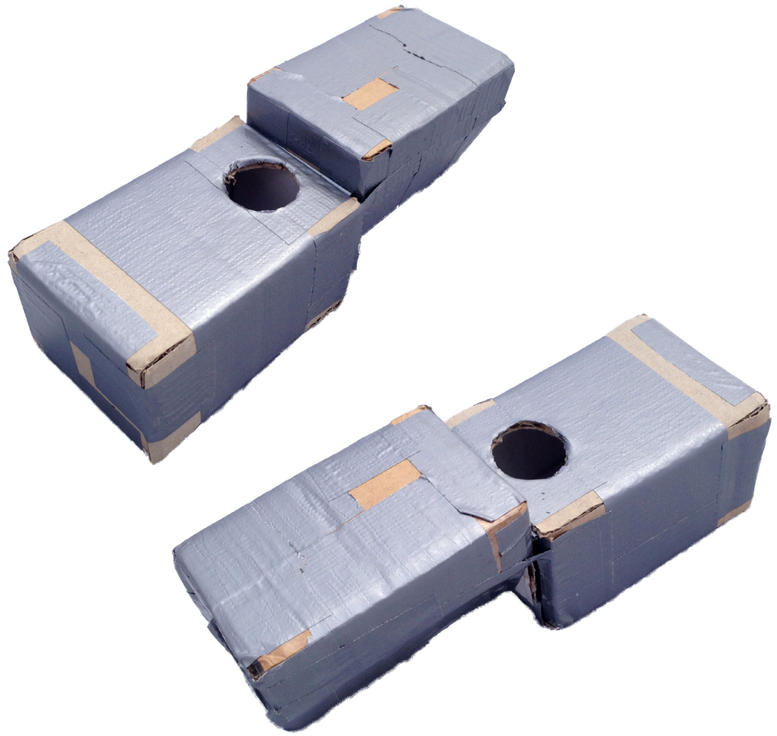

15. Nieuwe product lijn

de Orion, het eerste product in de nieuwe lijn van Tyro

Afbeelding van Tyro Remotes

Afbeeldingen van Tyro Remotes